8221S

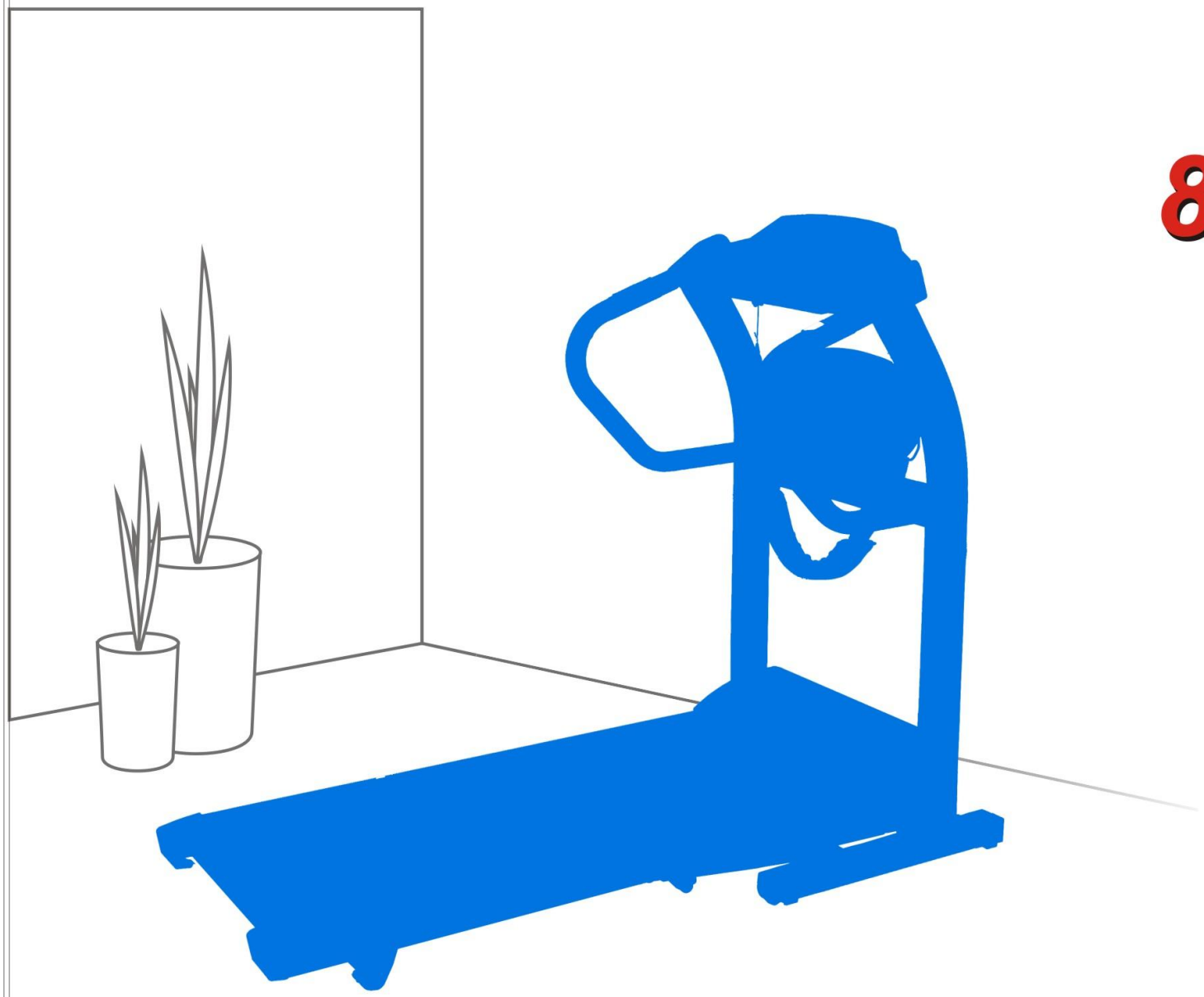

Условия хранения

·Тренажер рекомендуется использовать только в помещении.
·Не допускается устанавливать тренажер во влажных, не отапливаемых или пыльных помещениях. При использовании тренажера в жилых секторах не лежащих в черте городов необходимо применять схему подключения тренажера к сети электропитания через стабилизатор напряжения эквивалентного мощности тренажера, невыполнение данного условия влечет·за собой приостановления гарантийного обслуживания.
·Допустимый температурный режим от +10 до +35˚.
·Допустимая влажность 5-57%.

Меры предосторожности

·Перед использованием тренажера проконсультируйтесь с Вашим врачом
·Тренажер не предназначен для коммерческого использования.
·Изготовитель не несет ответственности за любые повреждения или травмы, вызванные нецелевым использованием тренажера.
·Детям не рекомендуется тренироваться на данном тренажере.
·Тренажер разработан в соответствии с мировыми стандартами безопасности.
·Не используйте коррозийные и абразивные материалы для чистки изделия.
·Использование неисправного тренажера может привести к травмам, а также уменьшить срок его службы.
·Тренажер должен быть установлен на ровной поверхности.
·Не прикасайтесь к движущимся элементам тренажера.
·Тренажер предназначен для людей, чей вес не превышает 120 кг.
·Для увеличения срока службы тренажера рекомендуется смазывать беговое полотно каждые 50 км или 1-2 раза в месяц.
·Во избежание высоких нагрузок на двигатель, начиная тренировку, вставайте ногами на боковые панели бегового полотна, а не на само полотно. Выберите программу, нажмите СТАРТ и только после начала движения полотна вставайте на беговое полотно. Держитесь за поручни.
·Для тренировки используйте соответствующую спортивную одежду.
·Выбирайте программу тренировок, рекомендованную вашим врачом. Интенсивные тренировки могут нанести вред Вашему здоровью.

Содержание

Этапы сборки 1

Функции панели управления 4

Управление 6

Техническое обслуживание 10

Устранение неисправностей 13

Схема соотношения пульса и комфорта 17

Изображение в разобранном виде 18

Комплектующие 20

Технические характеристики 21

Шаг 1

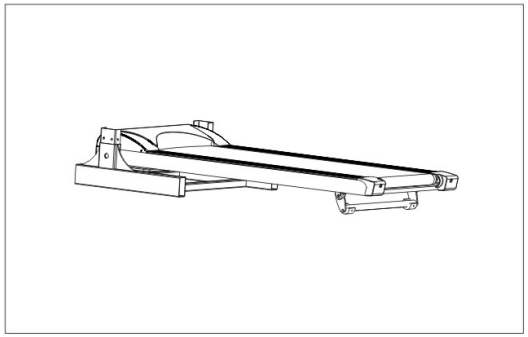

1、 Выньте беговую дорожку из упаковки и установите ее на ровную поверхность

Шаг 2

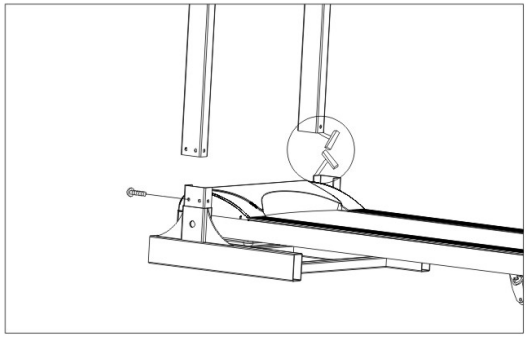

2、 Установите левую стойку строго вертикально, как это показано на рисунке. Осторожно соедините кабели в правой стойке. Установите правую стойку. Будьте внимательны – не пережмите кабели! Вставьте болт №2 и затяните его ключом №3. Повторите то же самое с левой стойкой.

Шаг 3

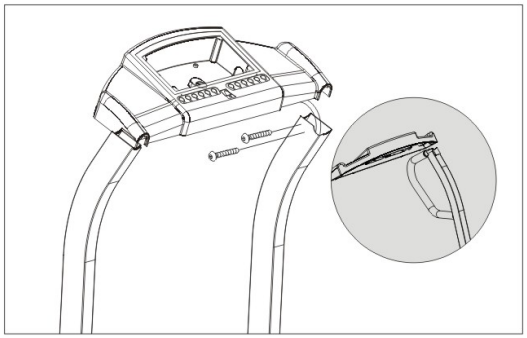

3、 Убедитесь, что кабель установлен в стойке надлежащим образом перед установкой консоли. Закрепите консоль к стойке с помощью болта №2 и инструмента №3 (как показано на схеме).

Шаг 4

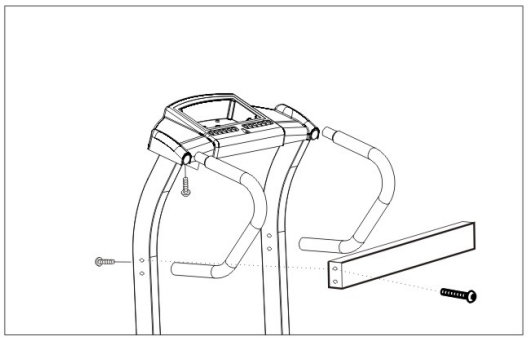

4. Разместите и прикрепите рукоятки к верхней части стойки с помощью болтов №4. Плотно прикрутите рукоятки в среднее отверстие стойки с помощью болтов №4 (как показано на рисунке).

Шаг 5

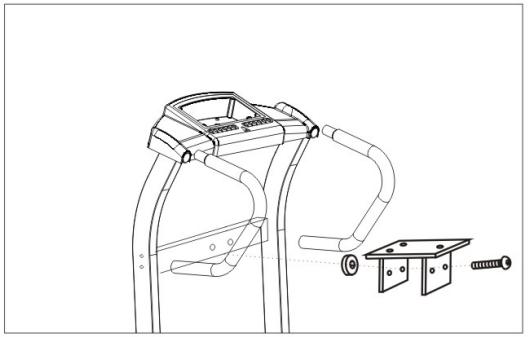

7、 Установите специальный блок для массажера на поддерживающую перекладину, используя болты №8 и инструмент №9.

Шаг 6

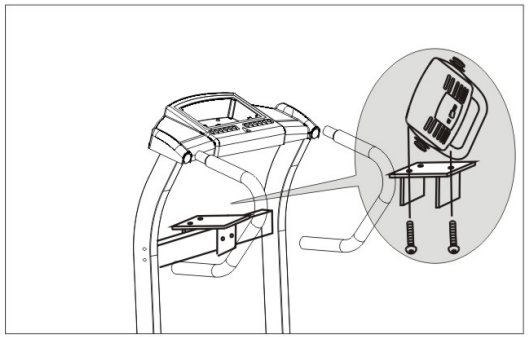

8、 Установите массажер на держатель используя специальные болты и шестигранный ключ №3.

Внимание! Вы можете повредить кабель, если установите правую стойку ненадлежащим способом.

Дисплей

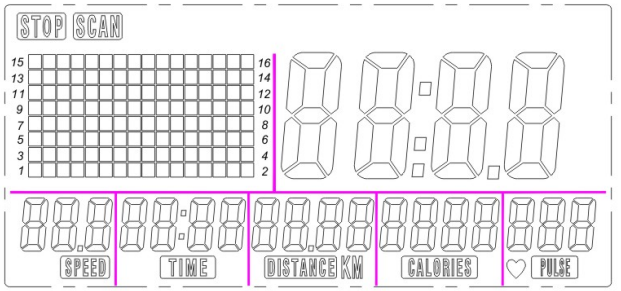

1.Скорость: Отображает скорость движения полотна в окне скорости. Профиль скорости отображается в матричной области.

2. Время: Окно времени показывает время работы на тренажере, диапазон времени от 0 до 99.59.

3.Расстояние: В данном окне отображается пройденное расстояние за тренировку, диапазон от 0 до 99,99 км/ч

4.Калории: Показывает потраченные калории за тренировку, диапазон 0-9999.

5.Пульс: Рассчитывается Ваше сердцебиение в минуту, от 30 до 240

6.Программа: На выбор представлены 6 программ

7.Матрица: Ось X показывает этап программы, ось У- скорость.

Описание клавишей

◎ Стоп/Старт: Начало работы и остановка тренажера.

◎ Уменьшение/ Увеличение скорости

◎ Уменьшение/ Увеличение значения

◎ Функция Recovery/ Программа

◎ Сброс / Функции дисплея

◎ Наклон вверх/ Наклон вниз: Установите уровень наклона бегового полотна выше или ниже

Начало работы

Шаг 1: Вставьте вилку шнура электропитания в розетку и включите беговую дорожку с помощью кнопки, расположенной внизу на задней панели тренажера.

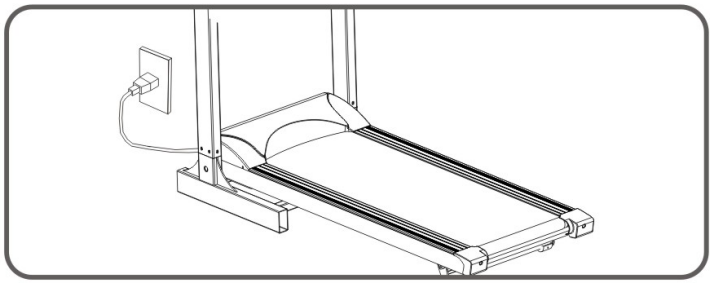

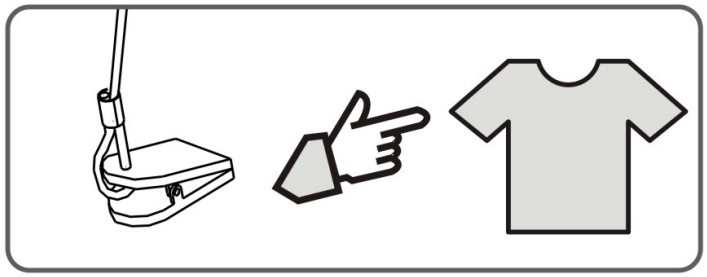

Шаг 2: Прикрепите зажим ключа безопасности к одежде. Для Вашей безопасности, убедитесь в надежности крепления ключа!

Шаг 3: Поместите ключ безопасности в специальную ячейку на панели управления. После этого загорятся все индикаторы на панели.

Управление компьютером

Шаг 4: Включите дорожку, на дисплее Вы увидите «PRESS START OR PROGRAM» («НАЖМИТЕ СТАРТ ИЛИ ВЫБЕРИТЕ ПРОГРАММУ») и в окне отобразится сигнал стоп. Вы можете установить значения в мигающем окне, нажимая кнопки «SET UP» или «SET DOWN» или же выбрав «DISPLAY FUNCTION» для изменения выбранных параметров. Вы можете установить время, дистанцию, калории и пульс.

Шаг 5: Вы можете очистить все установленные ранее значения, удерживая кнопку «RESET BUTTON» («СБРОС») в течение 2 секунд.

Шаг 6: Вы можете:

1,Нажать клавишу START для начала тренировки в Ручном режиме. На дисплее отобразится GO и начнется движение полотна. (СКОРОСТЬ+/СКОРОСТЬ-).

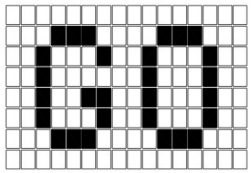

2,Нажать клавишу PROGRAM (ПРОГРАММА) для выбора программы. Выбор программы осуществляется нажатием кнопок SET UP/SET DOWN. P0 – Ручной режим.

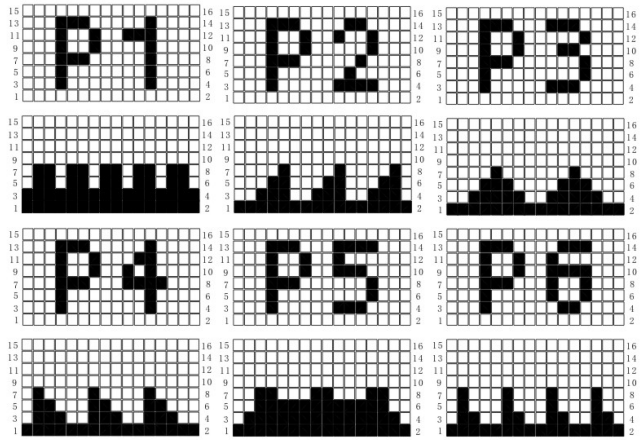

Шаг 7: Регулировать скорость в Ручном режиме. В Ручном режиме скорость полотна регулируется вручную нажатием кнопок SPEED+/SPEED− с шагом в 0,1 км/ч. При регулировке скорости в одной из 6 установленных программ кнопками SPEED+/SPEED− , шаг составляет 1 км/ч.

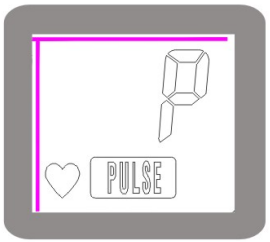

Примечание: Чтобы получить более точные данные о частоте сердцебиения, рекомендуется измерять пульс после остановки тренировки.

1. Смазка бегового полотна

Смазка является важным моментом при эксплуатации беговой дорожки. Беговое полотно необходимо смазывать каждые 50 км пробега или каждые 1-2 месяца использования. Следствием недостаточной смазки может быть изнашивание ремня, а впоследствии и его поломка. Чрезмерное же смазывание может привести к проскальзыванию ленты беговой дорожки.

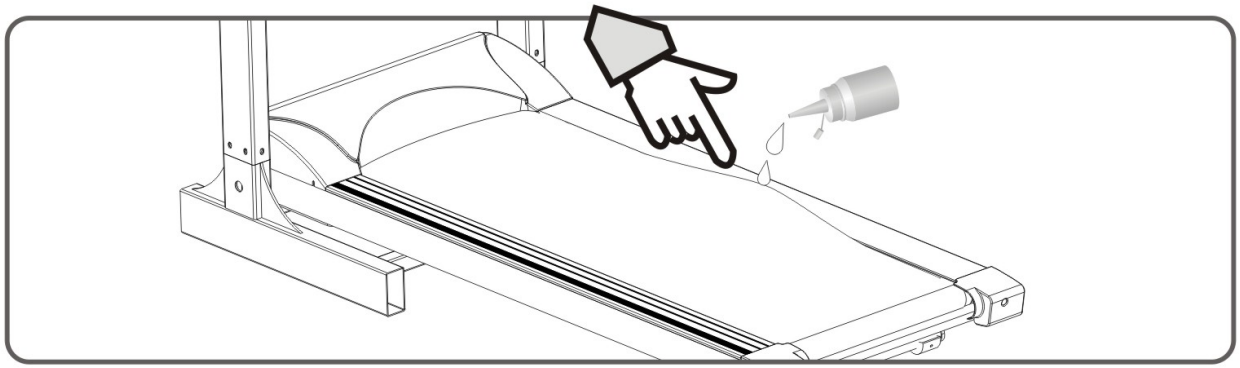

2.Регулировка бегового полотна

По причине различного вида нагрузок（бег, ходьба, нагрузка массы тела и т. д.）, беговая лента может издавать необычные звуки. Поэтому необходимо проводить периодическую проверку бегового полотна（беговое полотно должно располагаться строго по центру）, следить за тем, чтобы дорожка располагалась на ровной поверхности. При необходимости, беговое полотно регулируется в соответствии со следующими указаниями:

(1)Установите скорость 3-5 км/ч

(2)Найдите отверстия с резьбой на конце беговой дорожки. Используя шестигранный ключ, Вы можете регулировать натяжение беговой дорожки.

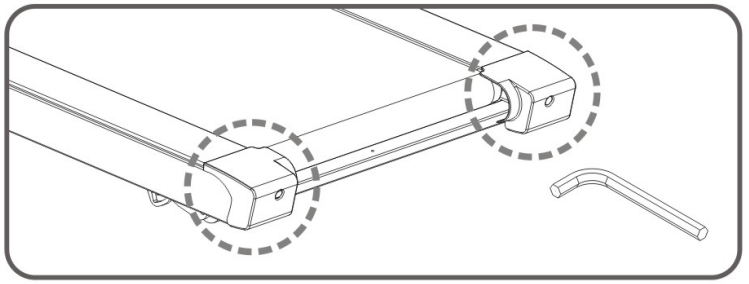

(3)Поворачивайте правый регулировочный болт по часовой стрелке, если хотите сдвинуть полотно влево

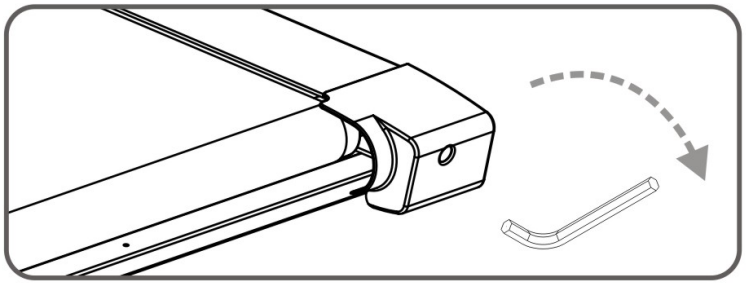

(4)Поворачивайте левый регулировочный болт по часовой стрелке, если хотите сдвинуть полотно вправо

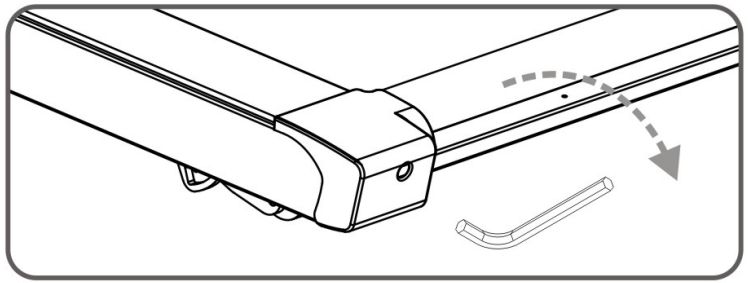

(5)В случае если Вы проделали перечисленные шаги, а беговое полотно не регулируется, возможно, оно повреждено. Пожалуйста, свяжитесь с сервисным центром.

Проблема: На дисплее не загорается свет

1,Причина/ Решение:

(1)Проверьте соединение с источником питания.

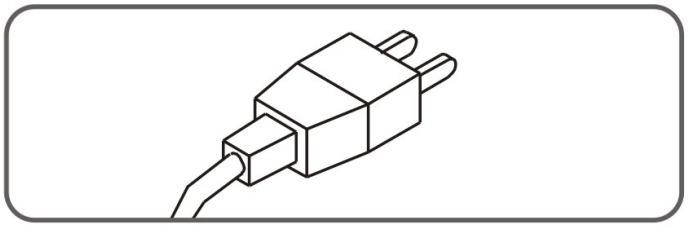

(2)Проверьте, вставлен ли Ключ безопасности в ячейку.

(3)Проверьте, соединены ли провода в узлах соединения тренажера.

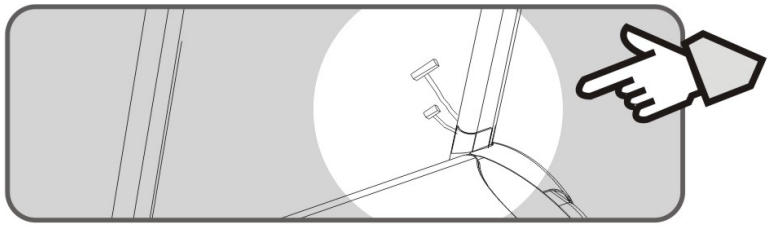

Внимание! Прежде чем проверить монтажную схему, убедитесь, что вилка шнура электропитания вынута из розетки электросети. В противном случае Вас может ударить током!

2,Причина/ Решение:

(1)Проверьте, правильно ли подключен датчик скорости на верхней левой стороне тренажера к плате контролера (смотрите рисунок)

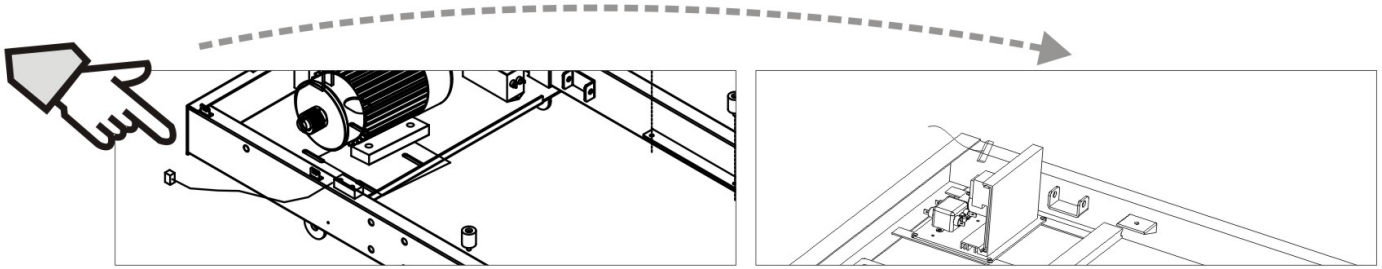

(2)Проверьте расстояние между магнитом и датчиком. Они должны находиться друг напротив друга.

(3)Проверьте, не выпал ли магнит на верхнем бегунке.

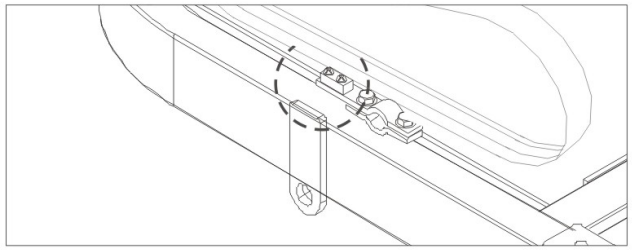

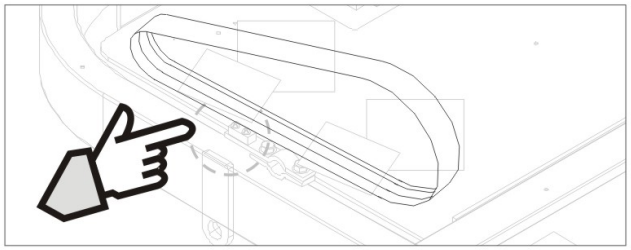

Проблема: Беговое полотно скользит

Причина/ Решение:

1)Убедитесь, что беговая лента достаточно хорошо натянута

2)Убедитесь, что ремень мотора, который прокручивает беговое полотно, не ослаблен.

Проблема: Беговая дорожка издает необычные звуки.
Причина/ Решение:

1)Болты в беговой дорожке ослаблены. Подкрутите все болты
2)Соскочил ремень мотора.
3)Соскочило беговое полотно.

Примечание: Если Вы не можете самостоятельно решить проблему, обратитесь к дилеру для устранения неполадок.

Схема соотношения пульса и комфорта

Возраст / Пульс / Тренировка	Кульминация тренировки	Процесс тренировки		Начало тренировки	Разминка
10 лет	198	166	140	113	87
20 лет	189	161	136	110	85
30 лет	179	155	131	108	84
40 лет	172	150	127	105	82
Комфорт во время тренировки	Вы чувствуете себя очень устало	Вы чувствуете себя усталым, но еще можете продолжать тренировку	Вы чувствуете себя бодро	Вы разогрелись	Наиболее комфортный этап тренировки

Возраст / Пульс / Тренировка	Кульминация тренировки	Процесс тренировки		Начало тренировки	Разминка
50 лет	165	144	123	102	81
60 лет	158	138	119	99	80
70 лет	151	133	115	98	78
Комфорт во время тренировки	Вы чувствуете себя очень устало	Вы чувствуете себя усталым, но еще можете продолжать тренировку	Вы чувствуете себя бодро	Вы разогрелись	Наиболее комфортный этап тренировки

Изображение в разобранном виде

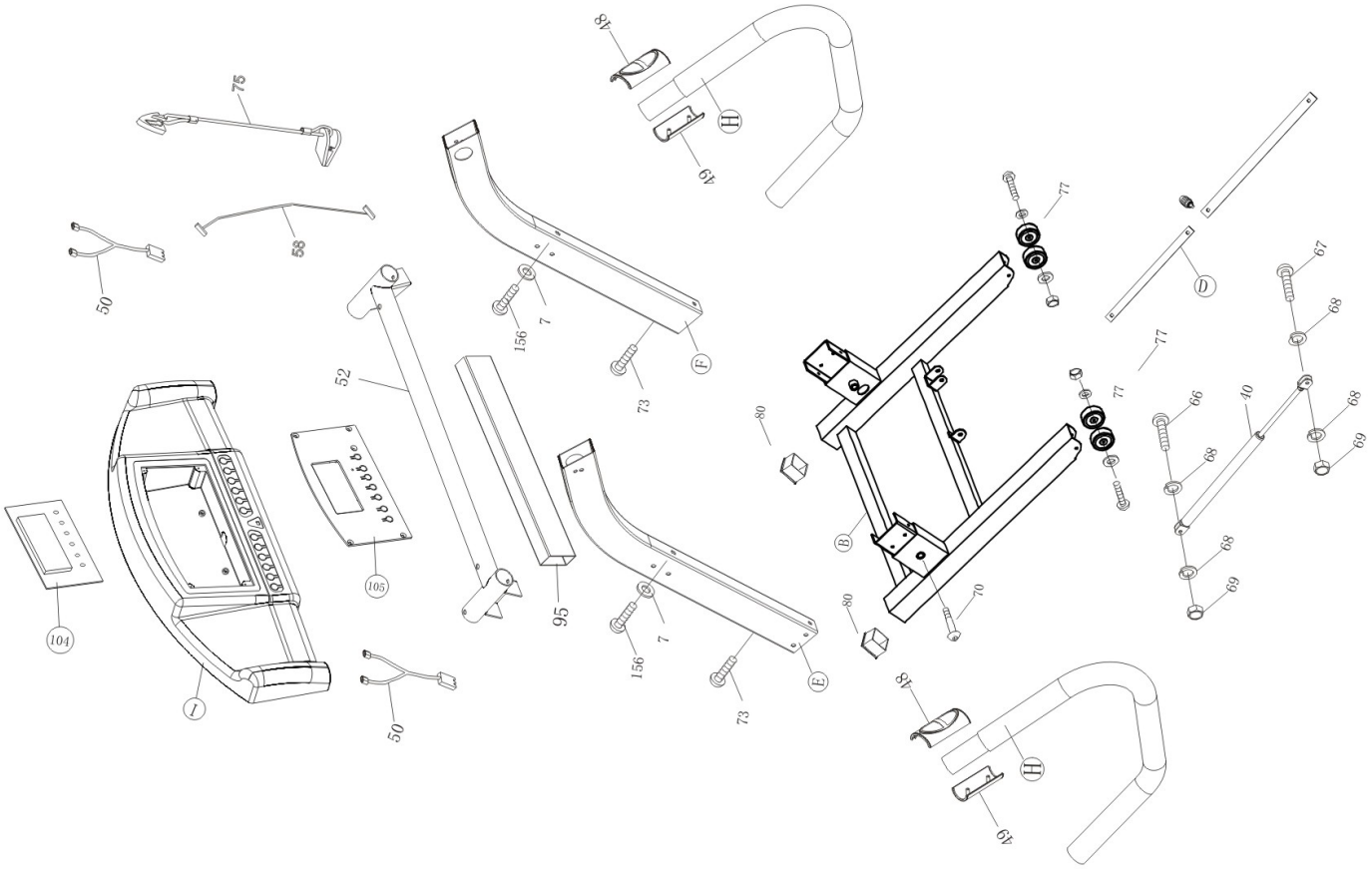

Изображение в разобранном виде

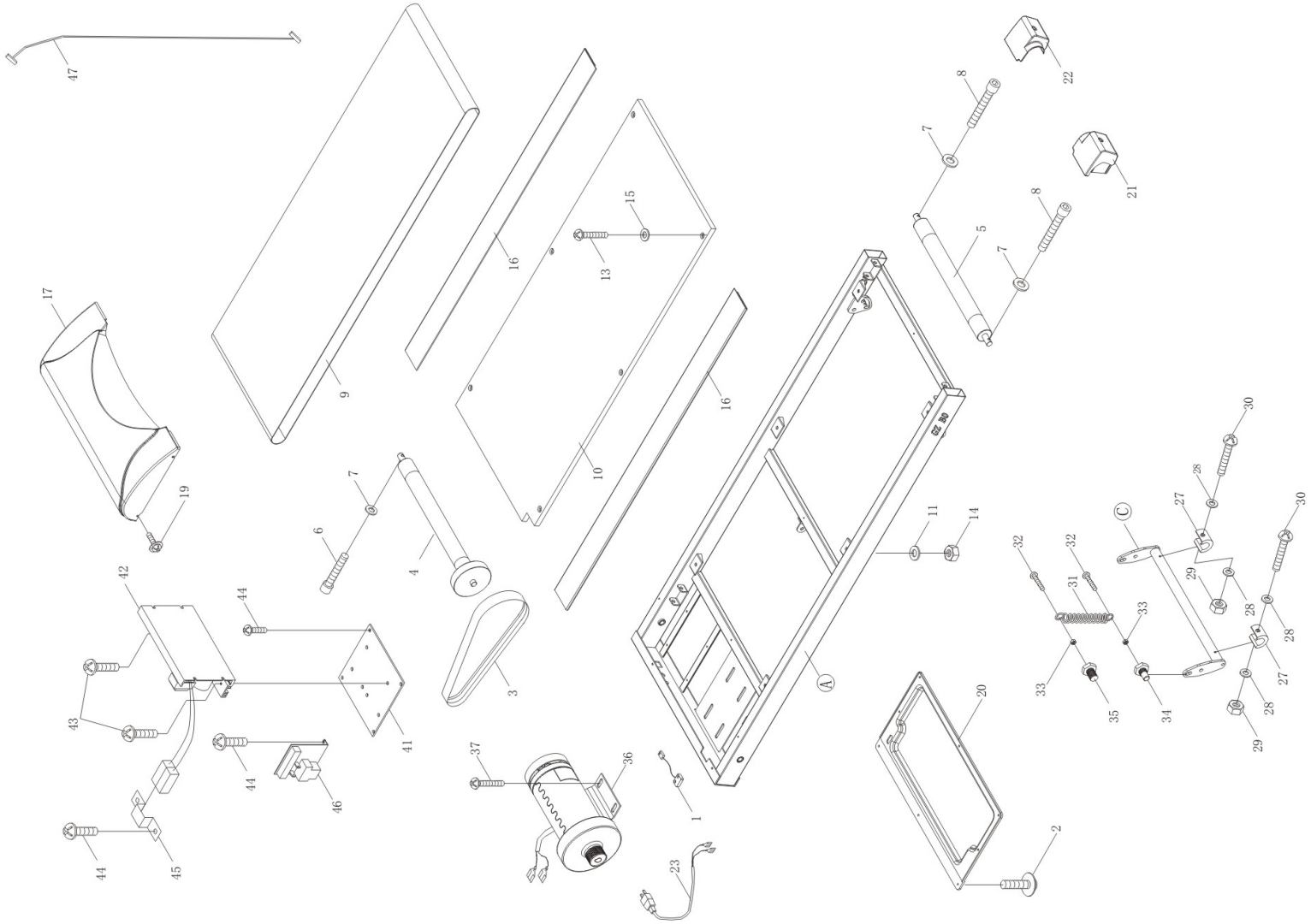

1

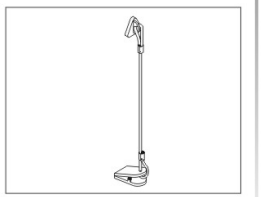

◎1: Ключ безопасности – 1 шт. .

2

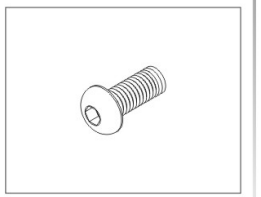

◎2: Болт M8-16L-12 шт.

3

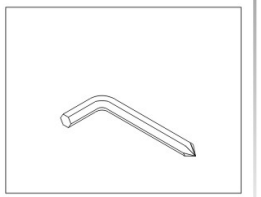

◎3: Ключ 5 мм– 1 шт.

4

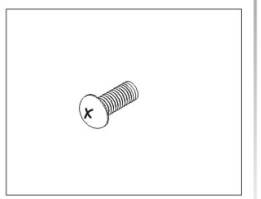

◎4: Болт M6-12– 2 шт.

5

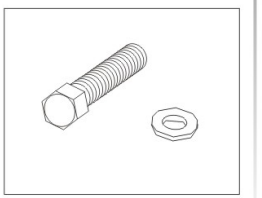

◎5: Болт M8-100-2 шт.
Шляпки для болтов M8-2 шт.

6

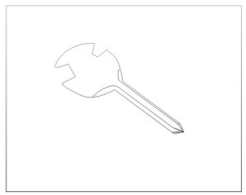

◎6: Комбинированный ключ– 1 шт.

7

◎7: Силиконовая смазка– 1 шт.

8

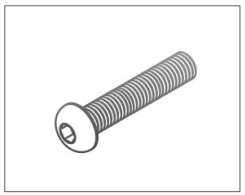

◎9: Болт M6-60 – 6 шт.

Технические характеристики модели 8221S :

Электродвигатель	220-240 Вт/50 Гц
Мощность двигателя, л. с (средняя)	1,85
Скорость, км/ч	0-16
Угол наклона бегового полотна	0-12° (автоматическая настройка)
Измерение пульса	датчики на поручнях
Размер бегового полотна, см	116*40
Размеры тренажера (ш*д*в), см	153*67*132
Вес нетто, кг	68
Максимальный вес пользователя, кг	120
Тренировочный компьютер	есть
Количество тренировочных программ	6
Ручной режим	1
Складываемое полотно	есть
Газовые доводчики опускания бегового полотна	есть
Беговое полотно Q-deck	есть
Ключ безопасности	есть
Встроенный массажер для тела	есть
Транспортировочные ролики	есть
Ж/к экран	есть

Гарантийный талон

American Motion Fitness - бренд, которому Вы можете доверять

Наименование		Компания		Печать дистрибьютора	Печать продавца
Номер модели		Телефон			
Серийный номер		Адрес			
Дата покупки:					

Внимание!!! Важная информация для потребителей.

- Данный товар предназначен исключительно для домашнего использования;
- Использование данного товара в целях, отличных от вышеуказанных, является нарушением правил эксплуатации товара;
- Для подтверждения факта покупки товара при гарантийном ремонте, убедительно просим Вас сохранять сопроводительные документы (чек, квитанция, гарантийный талон). Рекомендуем проследить правильность и четкость заполнения всех граф в гарантийном талоне;
- Рекомендуем доверять сборку и установку тренажеров только квалифицированным специалистам;
- Соблюдение рекомендаций и указаний, содержащихся в инструкции по эксплуатации поможет избежать проблем при использовании тренажера;
- В случае поломки или неполадках в работе тренажера замена неисправных деталей, а так же устранение неполадок в гарантийный срок производится бесплатно.

Товар не подлежит гарантийному ремонту в случае:

1. Отсутствия печати на гарантийном талоне;
2. Несоответствия серийного номера изделия и номера модели номерам, указанным на гарантийном талоне;
3. Наличия повреждения, вызванного установкой компонентов, не соответствующих техническим требованиям производителя, а так же нарушения правил эксплуатации изделия;
4. Причинения повреждений во время перевозки или перемещения изделия покупателем;
5. Истечения срока гарантийного обслуживания.

Гарантия на двигатель составляет *6* **лет, на остальные элементы тренажера – 1 год.**

Офис в России: 192241, г. Санкт-Петербург, Софийская ул, 66, лит. А, тел/факс: (812) 309-45-51

Сведения о ремонте:

Дата приема	Дата выдачи	Описание неисправности	Мастер	Работу принял (подпись заказчика)

С условиями гарантии ознакомлен.
Изделие получено исправным,
к внешнему виду и комплектации
претензий не имею_____